KOHLER®

Brockway™ | K-3203

Évier de service mural, 60 po

Fonctionnalités

- Les produits de plomberie de KOHLER® combinent une belle forme et une fonction fiable
- Trous pour trois robinets Triton® Bowe® Cannock™ K-730T70 et deux porte-savons K-8880
- L'extérieur de l'évier est une surface de masse non peinte. Les images soumises sont des photos de clients qui peuvent refléter une modification à l'extérieur, comme la peinture ou la remise en état, et ne plus refléter les éléments bruts du matériau de la fonte comme lors de l'achat



Durabilité

Couleurs/finis offerts

Les tuiles de couleur sont à titre de référence seulement.

0 White

1-800-4KOHLER (1-800-456-4537)
7-30-2026 01:04 - US-CA

THE BOLD LOOK OF KOHLER®

Codes/normes

ASME A112.19.1/CSA B45.2

Informations techniques

Nombre de trous sur le tablier:	6
Taille du ou des trous du robinet:	1-1/2" (38 mm)
Centre(s):	8" (203 mm)
Taille du trou pour savon/lotion:	5/16" (8 mm)
Diamètre du trou de drainage:	2-1/8" (54 mm)
Largeur minimale de l'armoire de base:	19" (483 mm)
Configuration du bassin:	Bol simple

Matériel

- Fonte émaillée KOHLER®
- Fini émaillé résistant à l’acide

Produits et accessoires recommandés

K-23726 Traitement pour drains

K-8820 Crépine d’évier en laiton pour orifice de sortie de 2 po

K-8880 Porte-savon

K-23725 Nettoyant pour fonte

K-730T70-4AJR Robinet de lavabo de salle de bain mural, 1,2 gal/min

K-730T70-4AR Robinet d’évier de service à montage au mur, 45,4 l/min (12 gal/min)

Garantie

Visitez le site Web pour des informations détaillées sur la garantie.

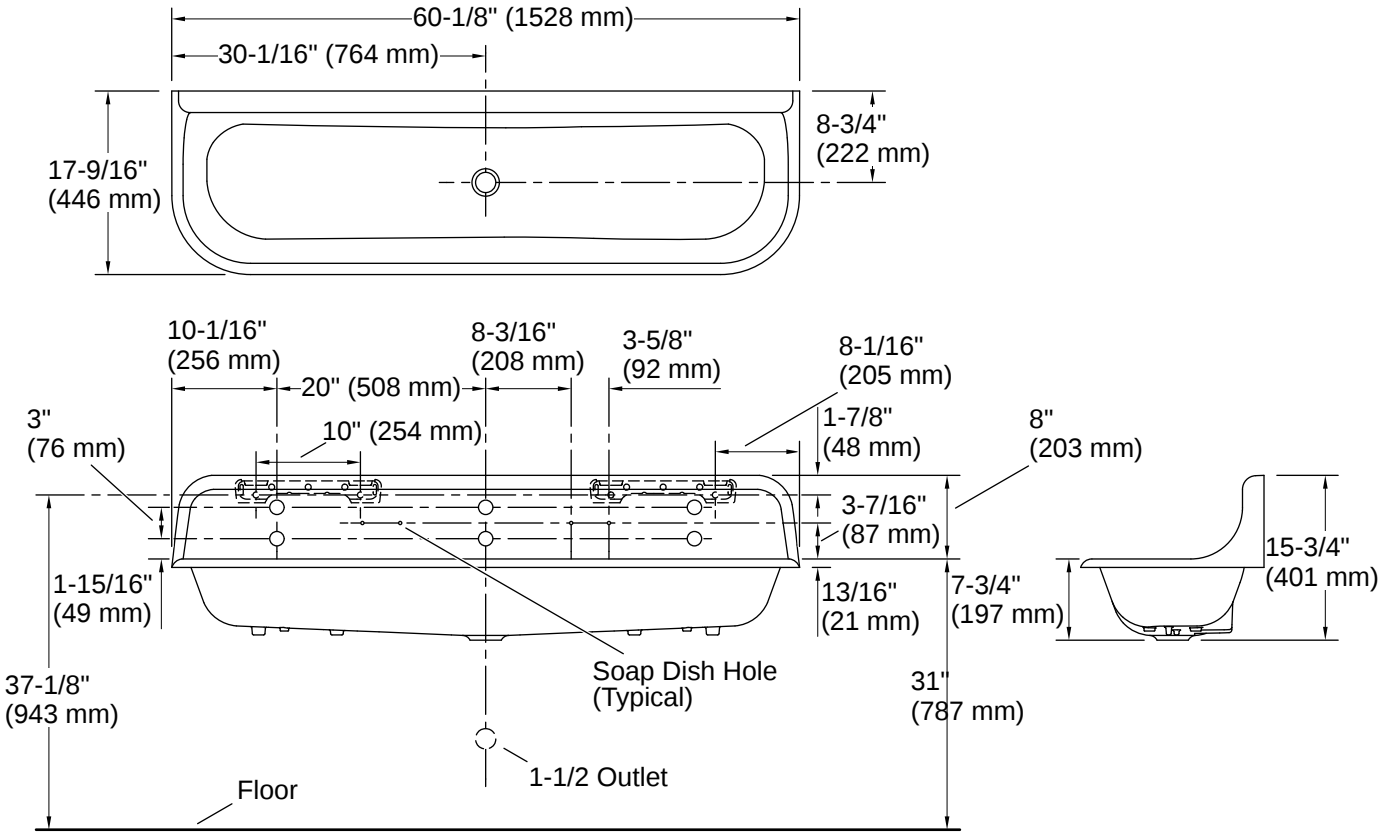

Notes d'installation

Installez ce produit conformément aux instructions d'installation.

Installez ce produit conformément aux instructions d'installation.